## POGLED - ČAJNA KUHINJA K-03

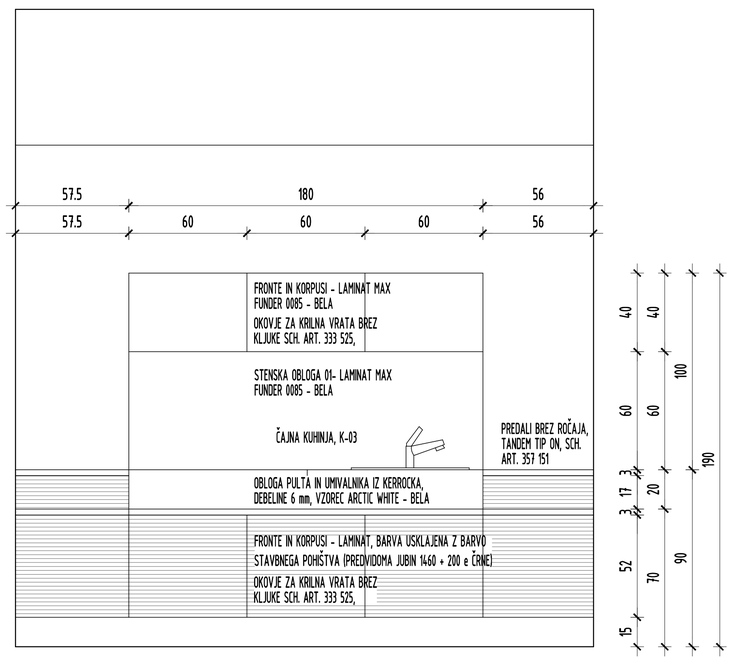


## PREREZ 1

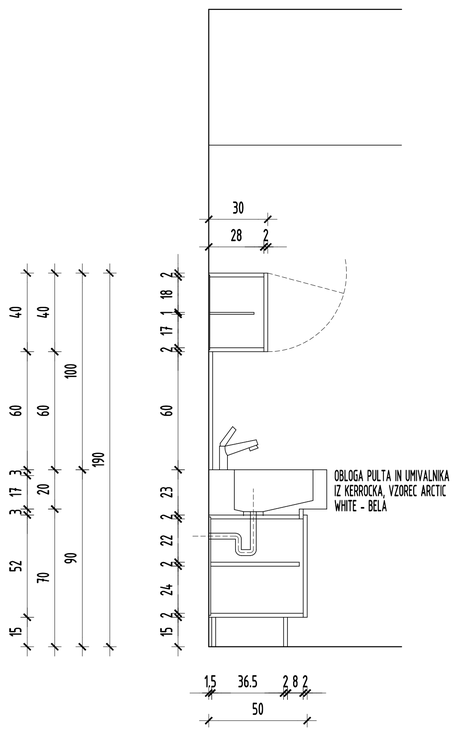


## PREREZ 2

## TLORIS ČAJNE KUHINJE K-03, PROSTOR 04-K

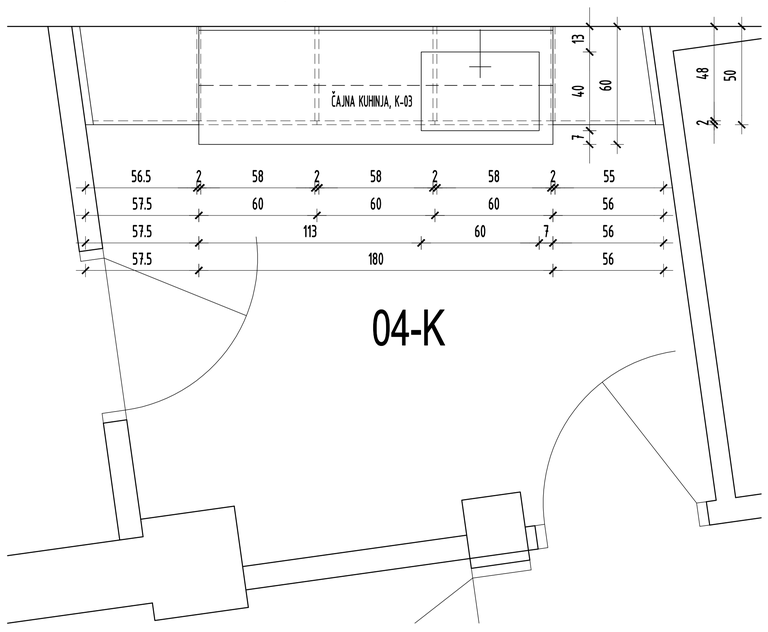


## POGLED - SANITARIJE KP-05

OPOMBA:
SANITARIJE KP-04 SE RAZLIKUJEJO V DOLŽINI PULTA!

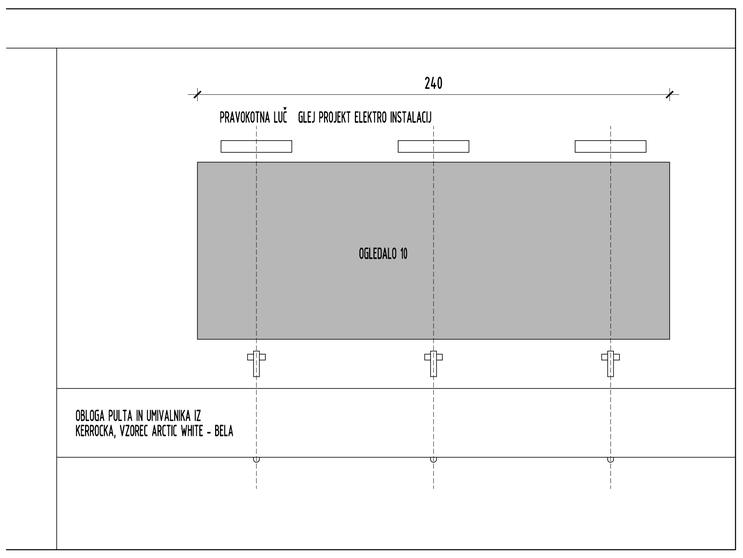


## PREREZ - SANITARIJE KP-04 IN KP-05

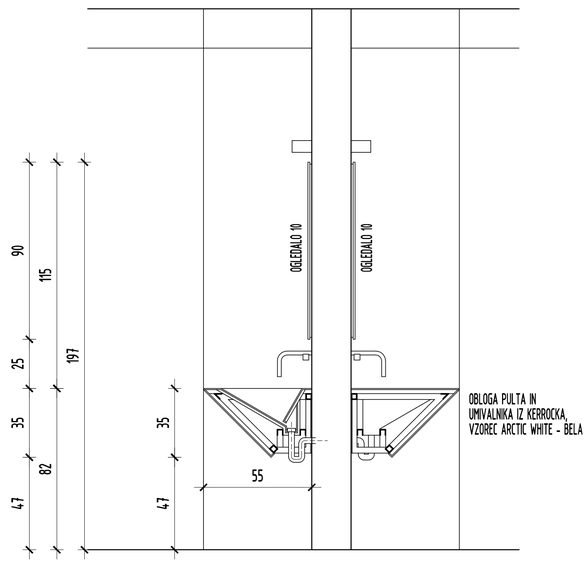


## TLORIS SANITARIJ KP-04, KP-05, PROSTORA 06- 2-K IN 07-2-K

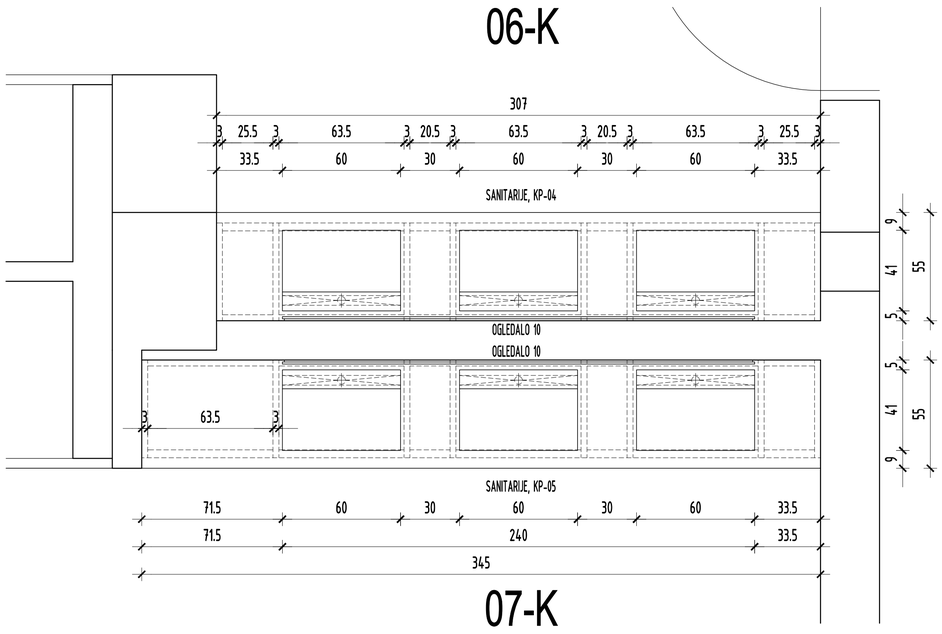


## DETAJL UMIVALNIKA M 1:10

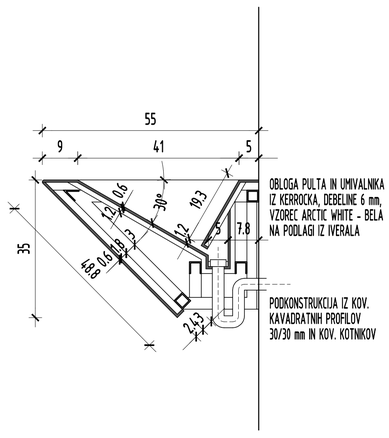


Brisnad

SPINA NOVO MESTO D.O.O.

SVETOVANJE PROJEKTIRANJE INZENIRING NADZOR ARHITEKTURA

IDENTIFIKACIJSKA STEVILKA PODJETJA: 0953

RESSLOVA 7A, 8000 NOVO MESTO, SLO, TEL.: +386 (0) 68 - 373 05 11, FAX: 373 05 13

| | |
|---|---|
| INVESTITOR | MESTNA OBČINA NOVO MESTO, SEIDLOVA 1, 8000 NOVO MESTO |
| OBJEKT | ANTON PODBEVŠEK TEATER NOVO MESTO<br>NOTRANJA OPREMA |
| AVTORJA | IGOR DERLINK, univ. dipl. inž. arh.<br>DEJAN G. RADOVANOVIČ, univ. dipl. inž. arh. |

PROJEKT NOTRANJE OPREME - IZVEDBENI PROJEKT

KLET

SANITARIJE IN ČAJNA KUHINJA, PROSTORI ŠT. 06-K, 07-K, 04-K 1 : 20

list st. 7

OPOMBA : Brez nase odobritve ta nacrt ne sme biti kopiran in razmnozevan, prav tako ne sme biti dan na razpolago tretjim osebam!